Miniatur-Parallelgreifer mit Doppelkeilantrieb

- **Allgemein:**
  Dieses Greifermodell wird in der Industrie am häufigsten eingesetzt. Bei robuster Bauweise liefert dieser Greifer sehr hohe Greifkräfte.
- **Kleine Werkstücke**
  Die kompakte Bauweise, hohe Greifkraft und erweiterte Backenanordnung erleichtert die Anbringung von Greiferfingern für kleine Teile.
- **Roboteranwendungen**
  Wegen des guten Verhältnisses von Greifkraft zu Gewicht wird dieser Greifer gerne auf kleinen Robotern eingesetzt.
- **Miniatur-Ausführung**
  Die geringe Baugröße erlaubt die Einrichtung ganzer Greiferbatterien in dichter Anordnung und damit das Parallel-Handling mehrerer Teile.

Installation:

Die Greifer können in beliebiger Richtung angebracht und betrieben werden

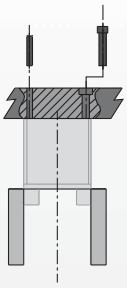

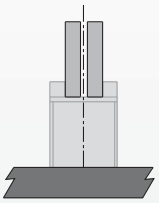

Der Gehäusekörper wird mit Schrauben befestigt und die Positionierung mittels Passstiften präzise vorgenommen

Warnung!
Bei Überkopfmontage müssen Antrieb und Lager vor herabfallenden Teilen geschützt werden

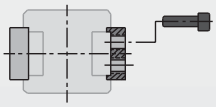

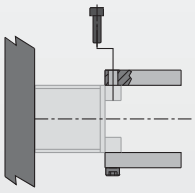

Die Finger werden mit Schrauben befestigt und durch Formschluss auf den Backen justiert

Technische Daten:

Pneumatik	**US**	**Metrisch**
Betriebsdruckbereich	**40-100 psi**	**1.3-7 bar**
Zylinderart	**Doppelt wirkend**	
Dynamische Dichtung	**Interne Schmierung, Buna-N**	
Betätigungsventil	**4/2-Wege**	
Luftqualität		
Luftfilter	**mind. 40 µ**	
Luftölung	**nicht erforderlich***	
Luftfeuchtigkeit	**geringer Feuchtigkeitsgehalt**	
Betriebstemperaturbereich		
Buna-N Dichtung (Standard)	**-30°~180° F**	**-35°~80° C**
Viton®-Dichtung (optional)	**-20°~300° F**	**-30°~150° C**
Wartung†		
Lebensdauer		
Normale Anwendung	**5 Millionen Zyklen**	
Mit vorbeug. Wartung	**> 10 Millionen Zyklen***	
Reparatur im Feld möglich	**Ja**	
Dichtungssätze verfügbar	**Ja**	

Anwendungseinschränkungen
- Schmutz- und Teilchenbelastete Umgebungen
- Spanabhebende Fertigungsvorgänge
- Umgebungen, in denen lose Fremdkörper vorkommen
- Anwendungen, bei denen das Mechanikschmiermittel Verunreinigungen verursachen kann

* Ölung verlängert die Lebensdauer erheblich
† Siehe Wartungsabschnitt

Technische Merkmale

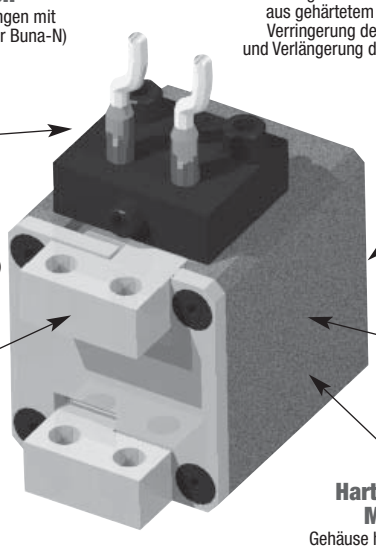

Selbstschmierende Dichtungen
Dynamische Dichtungen mit Selbstschmierung (nur Buna-N)

Qualitätswerkstoffe
Die beweglichen Bauteile bestehen aus gehärtetem Material zur Verringerung der Abnutzung und Verlängerung der Lebensdauer

Sensoren und Halterung
Zur Erfassung der Back-enposition (bitte separat bestellen)

Stiftbohrungen
Einschublöcher für Passstifte im Gehäuse

Anbauöffnungen für Zubehörteile
(Zur Anbringung der Sensoren)

Robuste Konstruktion
Die Backen werden über die gesamte Gehäuselänge geführt. Die große Präzision verringert das Spiel optimal

Einteiliges Gehäuse
Einteiliges Gehäuse aus leichtem, hochfestem Aluminium (7075-T6)

Optionale Federbetätigung
Die Baureihe RP-5 kann mit einer Federbetätigung für den fehlersicheren Betrieb ausgestattet werden

Harteloxiertes Material
Gehäuse harteloxiert (RC60) und teflonimprägniert

Funktionsprinzip

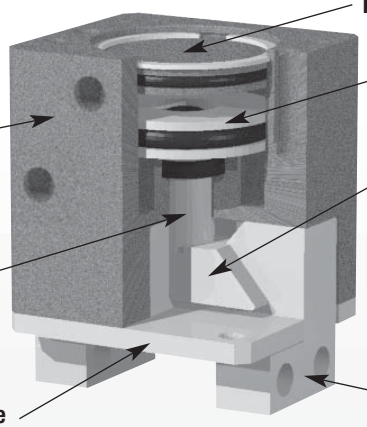

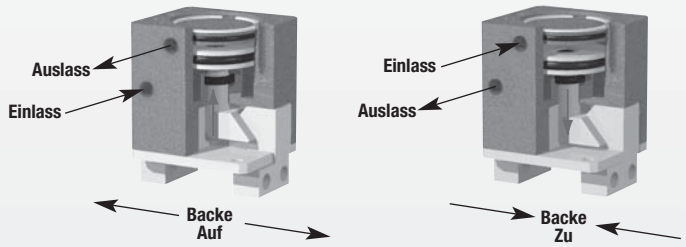

- Ein doppelt wirkender Kolben ist über eine Kolbenstange mit einem Doppelkeilantrieb verbunden.
- Der Antriebskeil bewegt sich in einer Nut in jeder Greiferbacke und überträgt dabei die vertikale Keilbewegung in eine synchrone Horizontalbewegung der Greiferbacken.
- Die große Oberfläche des Keils minimiert die Abnutzung durch Reibung.
- Geeignet für Greifbewegungen nach innen oder außen.

Modell-RP Parallelgreifer

Größe -5M

Modell:	▲■ RP-5	RP-5M
Hub:	.16 in.	4.1 mm
Greifkraft:	35 lb	156 N
Gewicht:	.18 lb	.08 Kg

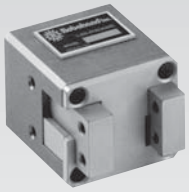

Siehe Seite 1.172

Modell-RP Parallelgreifer

Größe-5M-FS

Modell:	▲■ RP-5	RP-5M
Hub:	.16 in.	4.1 mm
Greifkraft:*	40 lb	178 N
Gewicht:	.18 lb	.08 Kg

*Greifkraft mit Federunterstützung

Siehe Seite 1.172

Modell-RP Parallelgreifer

Größe -10M

Modell:	■ RP-10	RP-10M
Hub:	1/4 in.	6.4 mm
Greifkraft	40 lb	175 N
Gewicht:	.28 lb	.13 Kg

Siehe Seite 1.173

Hinweis: Bitte vergleichen Sie auch unsere neuen Greifer der Serie DPDS/DPDL, die sich auf den Seiten 1.120-1.155 befinden. Die Serie RP ist auch weiterhin erhältlich und die Daten verbleiben auf unserer Web Seite, aber wir möchten Sie ermuntern sich auch die neuen Greifer der Serie DPDS/DPDL, die sich auf den Seiten 1.120-1.155 befinden, für neue Projekte mit einzubeziehen.

MINIATUR-PARALLELGREIFER RP-5M-FS MIT DOPPELKEILANTRIEB

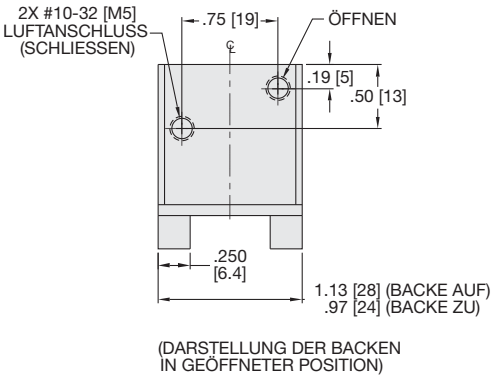

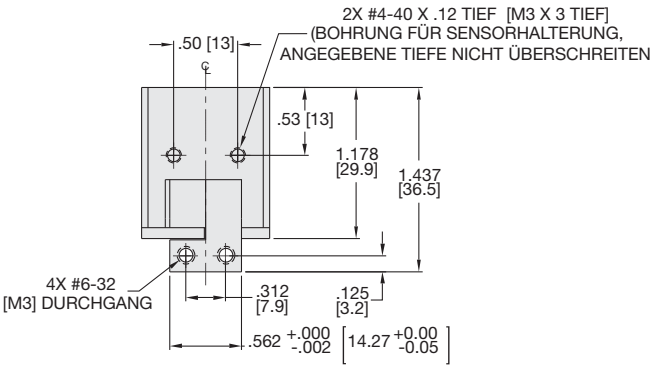

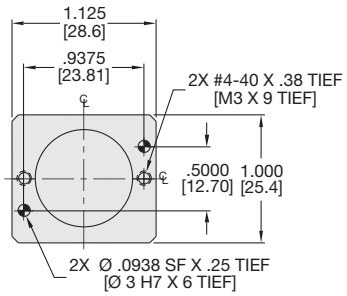

Technische Daten	RP-5	RP-5M
Nom. Greifkraft F bei 7 bar	35 lb	156 N
Hub	.16 in.	4.1 mm
Gewicht	0.18 lb	0.08 Kg
Betriebsdruck min./max.	40-100 psi	3-7 bar
Zylinderdurchmesser	0.750 in.	19.1 mm
Luftverbrauch/Zyklus	0.042 in³	0.7 cm³
Betriebstemperatur min./max.		
Standarddichtungen	-30°~180° F	-35°~80° C
Viton®-Dichtungen	-20°~300° F	-30°~150° C
Schließ-/Öffnungszeit	0.14 sec.	0.14 sec.
Absolute Genauigkeit	±0.001 in.	±0.03 mm
Wiederholgenauigkeit	±0.0005 in.	±0.01 mm
Betätigungsventil	4/2-Wege	

WENN NICHT ANDERS ANGEGEBEN, GELTEN DIE UNTEN AUFGEFÜHRTEN TOLERANZEN

Abmessungen symmetrisch zur Mittellinie	ISO-Methode	Alle Passbohrungen Slip Fit Lagetoleranz ±.0005" oder [±.013mm]	Gewindesteigung metrische Gewinde	USA [Inch]	Metrisch [mm]
				0.00 = ±.01 0.000 = ±.005 0.0000 = ±.0005	[0.] = [±.25] [0.0] = [±.13] [0.00] = [±.013]

Belastungsdaten

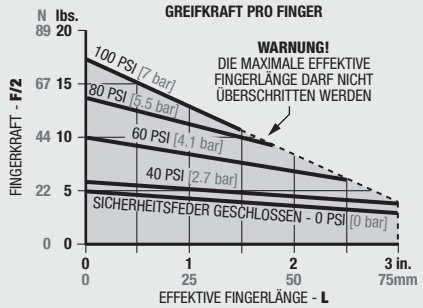

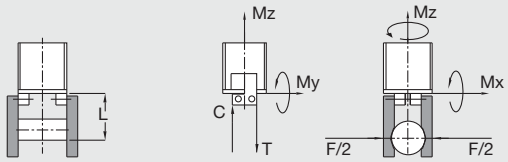

Maximalbelastung†	Static USA	Static Metrisch	Dynamic USA	Dynamic Metrisch
Max. Zugbelastung **T**	50 lbs.	222 N	7 lbs.	31 N
Max. Druckbelastung **C**	75 lbs.	334 N	12 lbs.	53 N
Max. Moment M_x	30 in.-lbs.	3.4 Nm	5 in.-lbs.	0.6 Nm
Max. Moment M_y	30 in.-lbs.	3.4 Nm	5 in.-lbs.	0.6 Nm
Max. Moment M_z	30 in.-lbs.	3.4 Nm	5 in.-lbs.	0.6 Nm

†Angaben/Fingerpaar, Max.-Werte nicht gleichzeitig anwenden

Bestellbeispiel: (Zubehör bitte separat bestellen)

GRUNDMODELL — AUSFALLSICHER GESCHLOSSEN

RP-5 M - FS - V

(Weitere Informationen entnehmen Sie bitte dem Abschnitt „Greifer mit Federunterstützung")

METRISCH — VITON®-DICHTUNGEN

SENSOREN	BESTELLNR.	ANZ./EINHEIT
Halterung für 2 Sensoren	**OSMK-001**	**1**
Induktiver Sensor (NPN), mit Schnelltrennung*	**OISN-019**	**1 oder 2**
Induktiver Sensor (PNP), mit Schnelltrennung*	**OISP-019**	**1 oder 2**
Kabel mit Schnelltrennung (2 m)*	**CABL-010**	**1 oder 2**
Kabel mit Schnelltrennung (5 m)*	**CABL-013**	**1 oder 2**
PNEUMATIK-ZUBEHÖR		
Sicherheitsventil (imp.)	**OFSV-001**	**1**
Sicherheitsventil (metr.)	**OFSV-004**	**1**
Dichtungssatz, Standard	**SLKT-052**	**1**
Dichtungssatz, Viton®	**SLKT-052V**	**1**

*Sensor und Kabel bitte separat bestellen

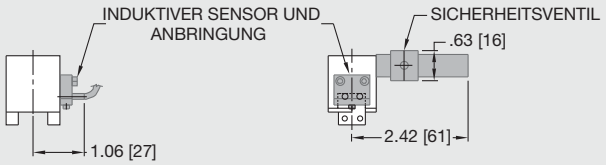

MINIATUR-PARALLELGREIFER RP-10M MIT DOPPELKEILANTRIEB

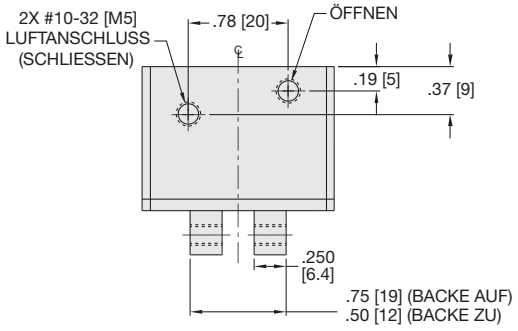

(DARSTELLUNG DER BACKEN IN GEÖFFNETER POSITION)

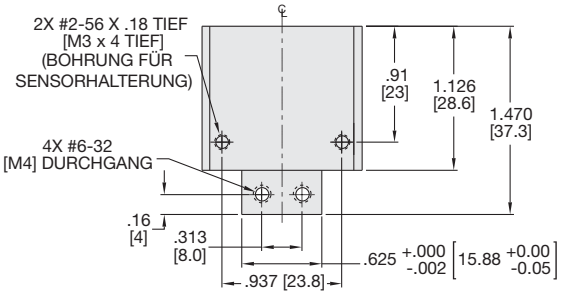

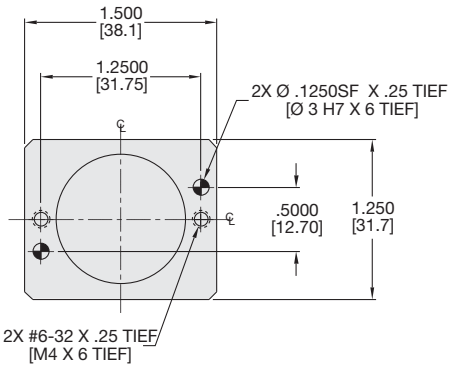

Technische Daten	RP-10	RP-10M
Nom. Greifkraft F bei 7 bar	40 lb	178 N
Hub	0.25 in.	6.4 mm
Gewicht	0.28 lb	0.13 Kg
Betriebsdruck min./max.	40-100 psi	3-7 bar
Zylinderdurchmesser	1.00 in.	25.4 mm
Luftverbrauch/Zyklus	0.098 in³	1.6 cm³
Betriebstemperatur min./max.		
Standarddichtungen	-30°~180° F	-35°~80° C
Viton®-Dichtungen	-20°~300° F	-30°~150° C
Schließ-/Öffnungszeit	0.14 sec.	0.14 sec.
Absolute Genauigkeit	±0.001 in.	±0.03 mm
Wiederholgenauigkeit	±0.0005 in.	±0.01 mm
Betätigungsventil	4/2-Wege	

WENN NICHT ANDERS ANGEGEBEN, GELTEN DIE UNTEN AUFGEFÜHRTEN TOLERANZEN

Abmessungen symmetrisch zur Mittellinie	ISO-Methode	Alle Passbohrungen Slip Fit Lagetoleranz ±.0005" oder [±.013mm]	Gewindesteigung metrische Gewinde	USA [Inch]	Metrisch [mm]
				0.00 = ±.01 0.000 = ±.005 0.0000 = ±.0005	[0.] = [±.25] [0.0] = [±.13] [0.00] = [±.013]

Belastungsdaten

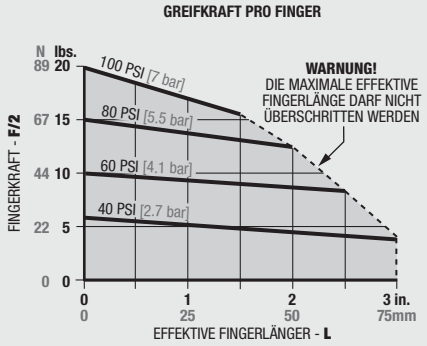

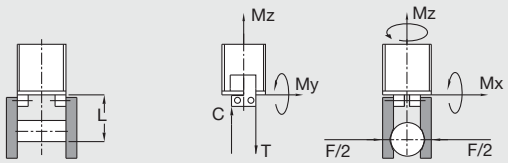

Maximalbelastung†	Statisch USA	Statisch Metrisch	Dynamisch USA	Dynamisch Metrisch
Max. Zugbelastung **T**	100 lbs.	445 N	15 lbs.	67 N
Max. Druckbelastung **C**	150 lbs.	667 N	25 lbs.	111 N
Max. Moment M_x	90 in.-lbs.	10.2 Nm	15 in.-lbs.	1.5 Nm
Max. Moment M_y	90 in.-lbs.	10.2 Nm	15 in.-lbs.	1.5 Nm
Max. Moment M_z	90 in.-lbs.	10.2 Nm	15 in.-lbs.	1.5 Nm

†Angaben/Fingerpaar, Max.-Werte nicht gleichzeitig anwenden

Bestellbeispiel: (Zubehör bitte separat bestellen)

GRUNDMODELL METRISCH

RP-10 M - V

VITON®-DICHTUNGEN

SENSOREN	BESTELLNR.	ANZ./EINHEIT
Halterung für 2 Sensoren	OSMK-002	1
Induktiver Sensor (NPN), mit Schnelltrennung*	OISN-019	1 oder 2
Induktiver Sensor (PNP), mit Schnelltrennung*	OISP-019	1 oder 2
Kabel mit Schnelltrennung (2 m)*	CABL-010	1 oder 2
Kabel mit Schnelltrennung (5 m)*	CABL-013	1 oder 2
PNEUMATIK-ZUBEHÖR		
Sicherheitsventil (imp.)	OFSV-001	1
Sicherheitsventil (metr.)	OFSV-004	1
Dichtungssatz, Standard	SLKT-036	1
Dichtungssatz, Viton®	SLKT-036V	1

*Sensor und Kabel bitte separat bestellen

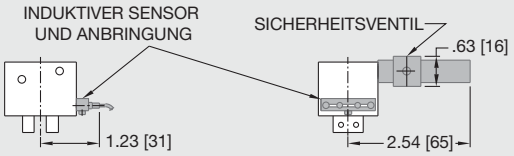

EXPLOSIONSZEICHNUNG RP-5 & RP-10-SERIEN

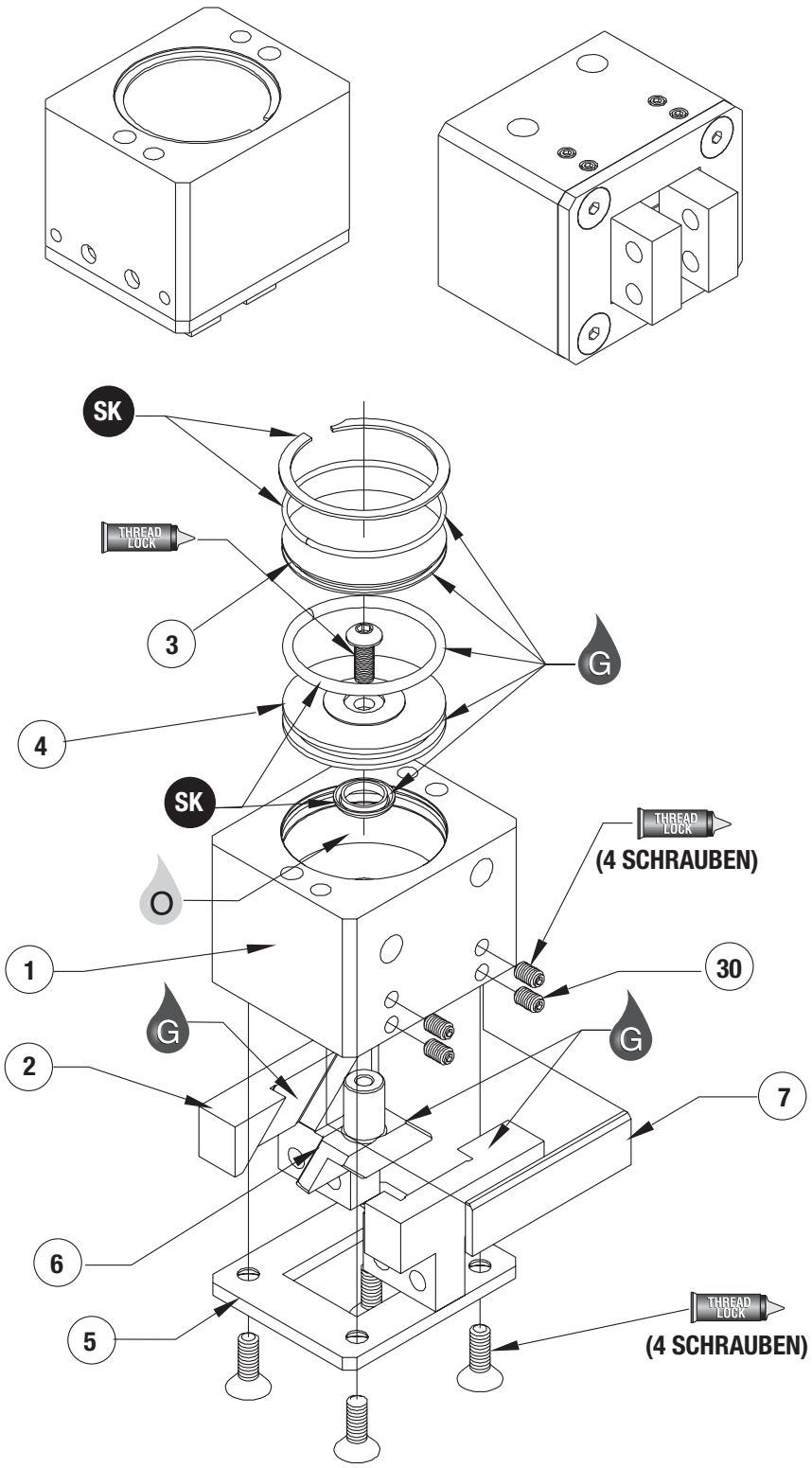

Pos.	Menge	Bezeichnung
01	1	Gehäuse
02	2	Backe
03	1	Kappe
04	1	Kolben
05	1	Platte, Boden
06	1	Schaft, Keil
07*	1	Führung
30*	4	Gewindestift

* Nur RP-10

ANM.: Eine komplette Liste der Ersatzteile mit Bestellnummern und Preisen erhalten Sie auf Anfrage.

Zusammenbau:
1) Dichtungen schmieren und einbauen.
2) Kolben in Gehäuse einbauen.
3) Keil, Backen und Führungen in Gehäuse einlegen.
4) Bodenplatte an Gehäuse anbringen.
5) Kappe und Sicherungsring einbauen.

Führungseinstellung:
1) Stellschrauben (Nr. 30) anziehen, so dass sie gerade die Führungsplatte berühren.
2) Greifer takten.
3) Schrauben so einstellen, dass die Backen kein Spiel haben.

SK = Dichtungssatz-Bestellnummern siehe Produktdatenblätter

ZUSAMMENBAUZEICHNUNG RP-5 & RP-10-SERIEN

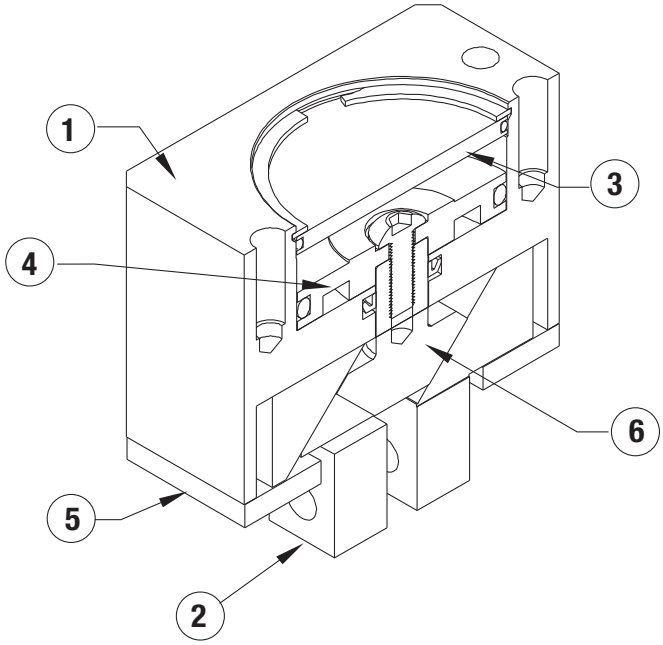

Pos.	Menge	Bezeichnung
01	1	Gehäuse
02	2	Backe
03	1	Kappe
04	1	Kolben
05	1	Platte, Boden
06	1	Schaft, Keil
07*	1	Führung
30*	4	Gewindestift

* Nur RP-10

ANM.: Eine komplette Liste der Ersatzteile mit Bestellnummern und Preisen erhalten Sie auf Anfrage.

ZUBEHÖRMONTAGE UND EINSTELLANWEISUNGEN

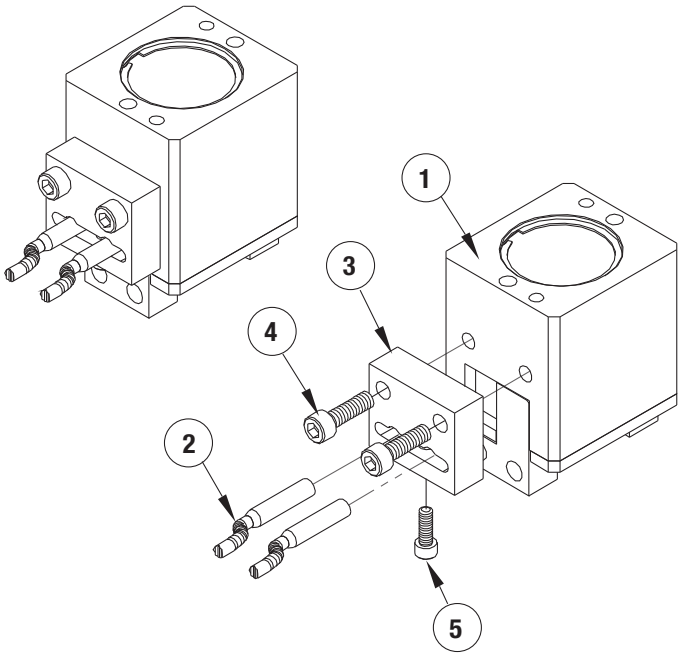

Parallelgreifer- mit Doppelkeilantrieb

- **Spanabhebende Fertigung:**
  Das gekapselte Gehäuse hält Späne und andere Teilchen vom innenliegenden Antriebsmechanismus fern.
- **Allgemein:**
  Dieses Greifermodell wird in der Industrie am häufigsten eingesetzt. Bei robuster Bauweise liefert dieser Greifer sehr hohe Greifkräfte in seiner Größenklasse.
- **Pressen von Teilen**
  Die Bodenplatte aus gehärtetem Stahl bildet eine solide Grundlage für das Einpressen von Teilen.

Installation:

Die Greifer können in beliebiger Richtung angebracht und betrieben werden

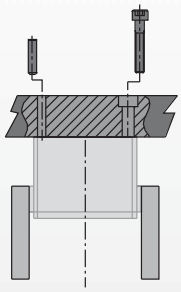

Der Gehäusekörper wird mit Schrauben befestigt und die Positionierung mittels Passstiften präzise vorgenommen

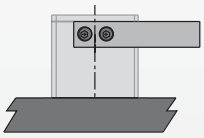

Das Gerät kann über Kopf angebracht und betrieben werden.

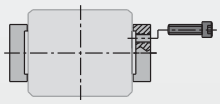

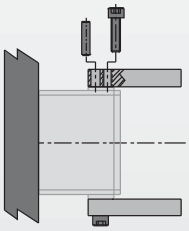

Die Finger werden mit Schrauben befestigt und durch Formschluss oder Sifte auf den Backen justiert

Technische Daten:

Pneumatik	**US**	**Metrisch**
Betriebsdruckbereich	**40-100 psi**	**3-7 bar**
Zylinderart	**Doppelt wirkend**	
Dynamische Dichtung	**Interne Schmierung, Buna-N**	
Betätigungsventil	**4/2-Wege**	
Luftqualität		
Luftfilter	**mind. 40 µ**	
Luftölung	**nicht erforderlich***	
Luftfeuchtigkeit	**geringer Feuchtigkeitsgehalt**	
Betriebstemperaturbereich		
Buna-N Dichtung (Standard)	**-30°~180° F**	**-35°~ 80° C**
Viton®-Dichtung (optional)	**-20°~300° F**	**-30°~150° C**
Wartung†		
Lebensdauer		
Normale Anwendung	**5 Millionen Zyklen**	
Mit vorbeug. Wartung	**> 10 Millionen Zyklen***	
Reparatur im Feld möglich	**Ja**	
Dichtungssätze verfügbar	**Ja**	

* Ölung verlängert die Lebensdauer erheblich
† Siehe Wartungsabschnitt

Technische Merkmale

Anbauöffnungen für Zubehörteile
(zur Anbringung der Sensoren)

Selbstschmierende Dichtungen
Dynamische Dichtungen mit Selbstschmierung (nur Buna-N)

Qualitätswerkstoffe
Die beweglichen Bauteile bestehen aus gehärtetem Material zur Verringerung der Abnutzung und Verlängerung der Lebensdauer

Sensoren und Halterung
Zur Erfassung der Backenposition (Bitte separat bestellen – Weitere Informationen siehe Abschnitt „Bestellbeispiel“)

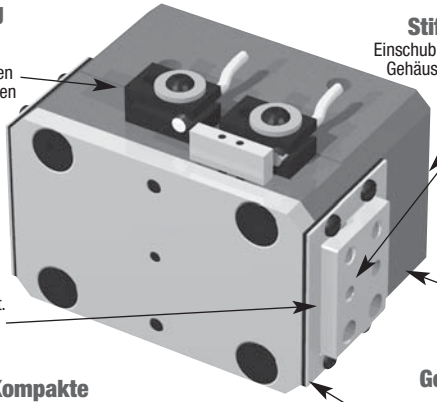

Stiftbohrungen
Einschublöcher für Passstifte in Gehäuse und Greiferbacken

Einteiliges Gehäuse
Einteiliges Gehäuse aus leichtem, hochfestem Aluminium (7075-T6)

Robuste Konstruktion
Die Backen werden über die gesamte Gehäuselänge geführt. Die große Präzision verringert das Spiel optimal

Kompakte Bauweise
Extrem kompakte und robuste Bauweise

Harteloxiertes Material
Gehäuse harteloxiert (RC60) und teflonimprägniert

Gekapseltes Gehäuse
Die Einheit verhindert das Eindringen von Schmutzteilen (nicht bei RP-11 und RP-12)

Funktionsprinzip

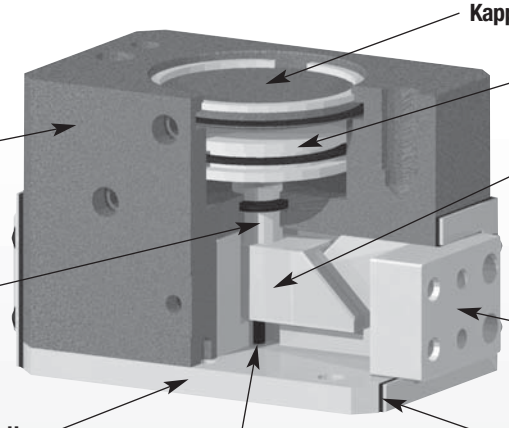

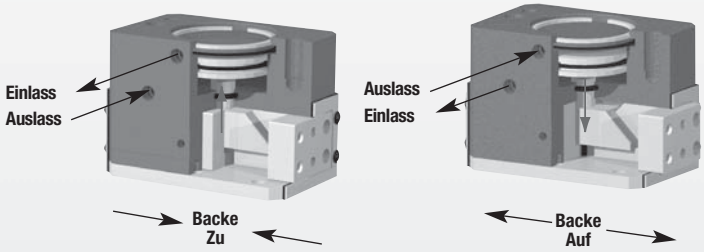

- Ein doppelt wirkender Kolben ist über eine Kolbenstange mit einem Doppelkeilantrieb verbunden.
- Der Antriebskeil bewegt sich in einer Nut in jeder Greiferbacke und überträgt dabei die vertikale Keilbewegung in eine synchrone Horizontalbewegung der Greiferbacken.
- Die große Oberfläche des Keils minimiert die Abnutzung durch Reibung.
- Geeignet für Greifbewegungen nach innen oder außen.

Modell-RP Parallelgreifer

Größe -11M

Modell:	■ RP-11	RP-11M
Hub::	0.25 in.	6.4 mm
Greifkraft:	40 lbs.	178 N
Gewicht:	.25 lbs.	.11 Kg

Siehe Seite 1.178

Modell-RP Parallelgreifer

Größe -12M

Modell:	■ RP-12	RP-12M
Hub:	0.38 in.	9.5 mm
Greifkraft:	40 lbs.	178 N
Gewicht:	.56 lbs.	.25 Kg

Siehe Seite 1.179

Modell-RP Parallelgreifer

Größe-15M

Modell:	■ RP-15	RP-15M
Hub:	0.50 in.	12.7 mm
Greifkraft:	70 lbs.	310 N
Gewicht:	1.25 lbs.	.57 Kg

Siehe Seite 1.180

Modell-RP Parallelgreifer

Größe -17M

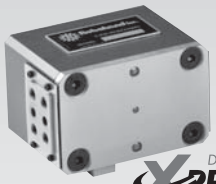

Modell:	■ RP-17	RP-17M
Hub:	0.75 in.	19.1 mm
Greifkraft:	220 lbs.	979 N
Gewicht:	2.2 lbs.	1.0 Kg

Siehe Seite 1.181

DE-STA-CO XPRESS

Modell-RP Parallelgreifer

Größe -18M

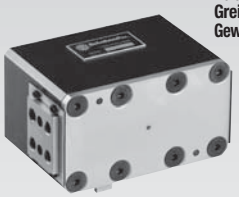

Modell:	■ RP-18	RP-18M
Hub:	1.25 in.	31.8 mm
Greifkraft:	400 lbs.	1779 N
Gewicht:	7.7 lbs.	3.5 Kg

Siehe Seite 1.182

Modell-RP Parallelgreifer

Größe-19M

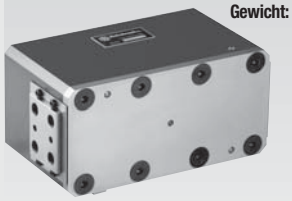

Modell:	■ RP-19	RP-19M
Hub:	2.00 in.	50.8 mm
Greifkraft:	600 lbs.	2669 N
Gewicht:	21 lbs.	9.5 Kg

Siehe Seite 1.183

Xpress Bevorzugter Markt: ▲ Nord Amerika ■ Süd Amerika ● Europa

Hinweis: Bitte vergleichen Sie auch unsere neuen Greifer der Serie DPDS/DPDL, die sich auf den Seiten 1.120-1.155 befinden. Die Serie RP ist auch weiterhin erhältlich und die Daten verbleiben auf unserer Web Seite, aber wir möchten Sie ermuntern sich auch die neuen Greifer der Serie DPDS/DPDL, die sich auf den Seiten 1.120-1.155 befinden, für neue Projekte mit einzubeziehen.

PARALLELGREIFER RP-11M MIT DOPPELKEILANTRIEB

Technische Daten	RP-11	RP-11M
Nom. Greifkraft F bei 7 bar	40 lbs.	178 N
Hub	.25 in.	6.4 mm
Gewicht	0.26 lbs.	0.12 Kg
Betriebsdruck min./max.	40-100 psi	3-7 bar
Zylinderdurchmesser	1.000 in.	25.4 mm
Luftverbrauch/Zyklus	0.098 in³	1.6 cm³
Betriebstemperatur min./max.		
Standarddichtungen	-30°~180° F	-35°~80° C
Viton®-Dichtungen	-20°~300° F	-30°~150° C
Schließ-/Öffnungszeit	0.13 sec.	0.13 sec.
Absolute Genauigkeit	±0.002 in.	±0.05 mm
Wiederholgenauigkeit	±0.001 in.	±0.03 mm
Betätigungsventil	4/2-Wege	

ANSICHT A-A

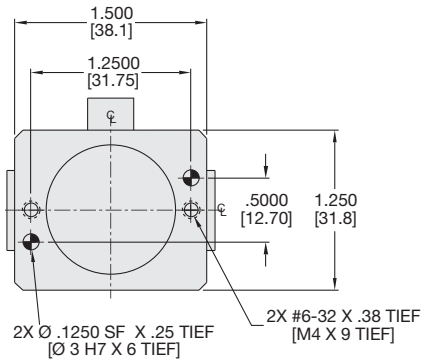

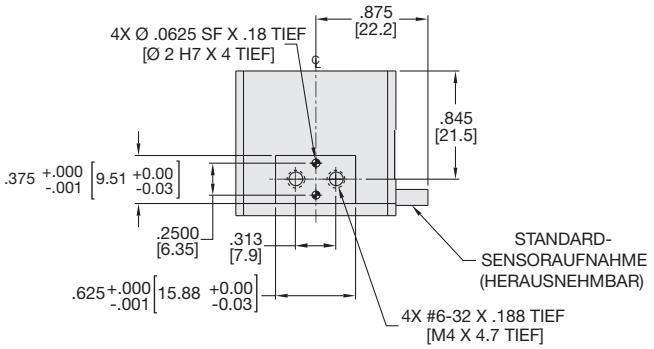

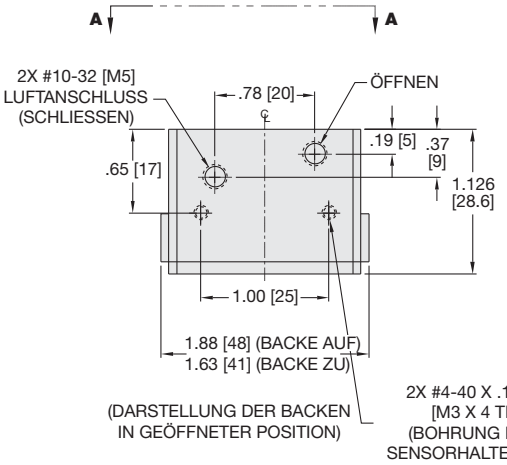

WENN NICHT ANDERS ANGEGEBEN, GELTEN DIE UNTEN AUFGEFÜHRTEN TOLERANZEN

Abmessungen symmetrisch zur Mittellinie	ISO-Methode	Alle Passbohrungen Slip Fit Lagetoleranz ±.0005" oder [±.013mm]	Gewindesteigung metrische Gewinde	USA [Inch]	Metrisch [mm]
				0.00 = ±.01 0.000 = ±.005 0.0000 = ±.0005	[0.] = [±.25] [0.0] = [±.13] [0.00] = [±.013]

Belastungsdaten

GREIFKRAFT PRO FINGER

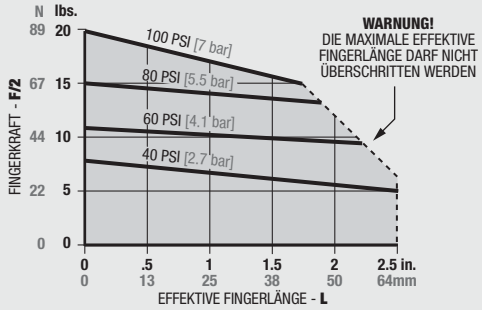

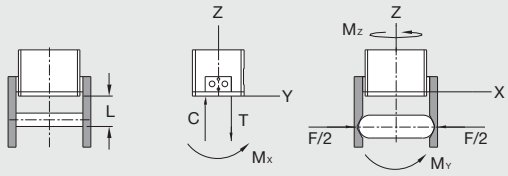

Maximalbelastung†

	Statisch USA	Statisch Metrisch	Dynamisch USA	Dynamisch Metrisch
Max. Zugbelastung **T**	100 lbs.	445 N	25 lbs.	111 N
Max. Druckbelastung **C**	200 lbs.	890 N	25 lbs.	111 N
Max. Moment M_x	100 in.-lbs.	11 Nm	17 in.-lbs.	2 Nm
Max. Moment M_y	100 in.-lbs.	11 Nm	17 in.-lbs.	2 Nm
Max. Moment M_z	100 in.-lbs.	11 Nm	17 in.-lbs.	2 Nm

†Angaben/Fingerpaar, Max.-Werte nicht gleichzeitig anwenden

Bestellbeispiel: (Zubehör bitte separat bestellen)

GRUNDMODELL — VITON®-DICHTUNGEN

RP-11 M - V

METRISCH

SENSOREN	BESTELLNR.	ANZ./EINHEIT
Halterung für 2 Sensoren	OSMK-003	1
Induktiver Sensor (NPN), mit Schnelltrennung*	OISN-019	1 oder 2
Induktiver Sensor (PNP), mit Schnelltrennung*	OISP-019	1 oder 2
Kabel mit Schnelltrennung (2 m)*	CABL-010	1 oder 2
Kabel mit Schnelltrennung (5 m)*	CABL-013	1 oder 2
PNEUMATIK-ZUBEHÖR		
Sicherheitsventil (imp.)	OFSV-001	1
Sicherheitsventil (metr.)	OFSV-004	1
Dichtungssatz, Standard	SLKT-036	1
Dichtungssatz, Viton®	SLKT-036V	1

*Sensor und Kabel bitte separat bestellen

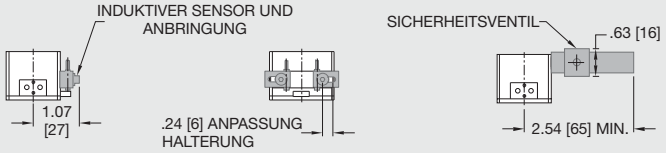

PARALLELGREIFER RP-12M MIT DOPPELKEILANTRIEB

Technische Daten	RP-12	RP-12M
Nom. Greifkraft F bei 7 bar	40 lbs.	178 N
Hub	.38 in.	9.5 mm
Gewicht	0.56 lbs.	0.25 Kg
Betriebsdruck min./max.	40-100 psi	3-7 bar
Zylinderdurchmesser	1.000 in.	25.4 mm
Luftverbrauch/Zyklus	0.150 in³	2.5 cm³
Betriebstemperatur min./max.		
Standarddichtungen	-30°~180° F	-35°~80° C
Viton®-Dichtungen	-20°~300° F	-30°~150° C
Schließ-/Öffnungszeit	0.13 sec.	0.13 sec.
Absolute Genauigkeit	±0.002 in.	±0.05 mm
Wiederholgenauigkeit	±0.001 in.	±0.03 mm
Betätigungsventil	4/2-Wege	

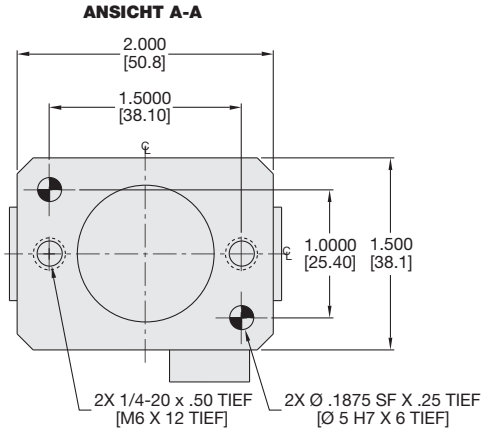

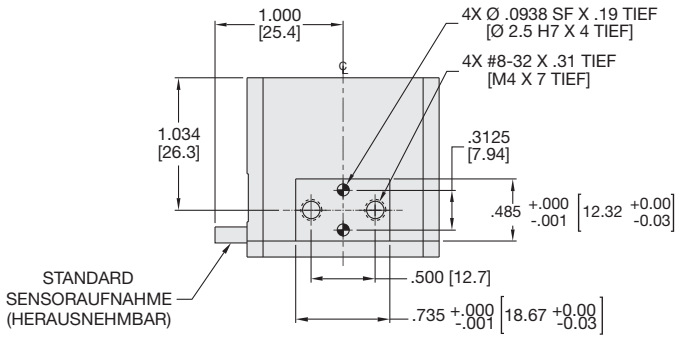

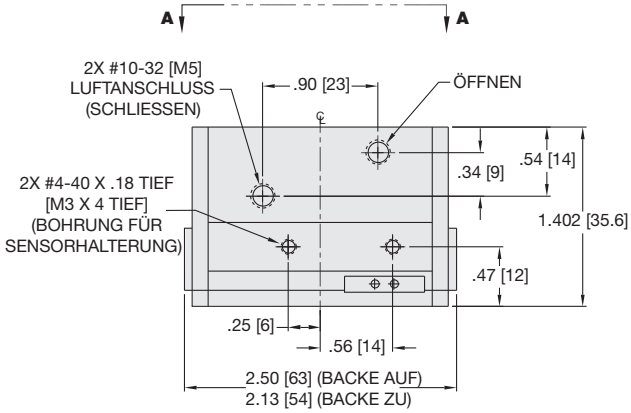

WENN NICHT ANDERS ANGEGEBEN, GELTEN DIE UNTEN AUFGEFÜHRTEN TOLERANZEN

Abmessungen symmetrisch zur Mittellinie	ISO-Methode	Alle Passbohrungen Slip Fit Lagetoleranz ±.0005" oder [±.013mm]	Gewindesteigung metrische Gewinde	USA [Inch]	Metrisch [mm]
				0.00 = ±.01 0.000 = ±.005 0.0000 = ±.0005	[0.] = [±.25] [0.0] = [±.13] [0.00] = [±.013]

Belastungsdaten

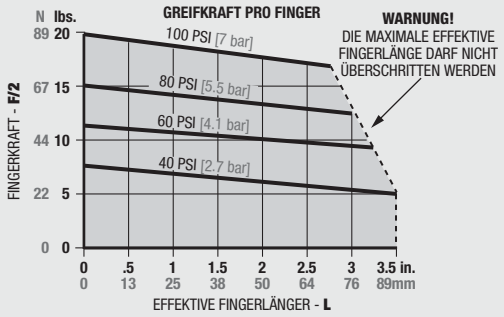

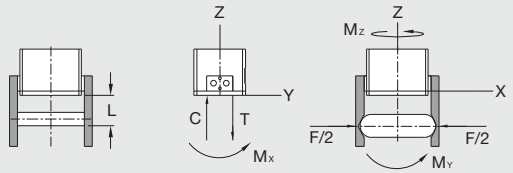

Maximalbelastung†	Statisch USA	Statisch Metrisch	Dynamisch USA	Dynamisch Metrisch
Max. Zugbelastung **T**	200 lbs.	890 N	25 lbs.	111 N
Max. Druckbelastung **C**	400 lbs.	1779 N	25 lbs.	111 N
Max. Moment M_x	150 in.-lbs.	17 Nm	25 in.-lbs.	3 Nm
Max. Moment M_y	150 in.-lbs.	17 Nm	25 in.-lbs.	3 Nm
Max. Moment M_z	150 in.-lbs.	17 Nm	25 in.-lbs.	3 Nm

†Angaben/Fingerpaar, Max.-Werte nicht gleichzeitig anwenden

Bestellbeispiel: (Zubehör bitte separat bestellen)

GRUNDMODELL — VITON®-DICHTUNGEN

RP-12 M - V

METRISCH

SENSOREN	BESTELLNR.	ANZ./EINHEIT
Halterung für 2 Sensoren	OSMK-003	1
Induktiver Sensor (NPN), mit Schnelltrennung*	OISN-019	1 oder 2
Induktiver Sensor (PNP), mit Schnelltrennung*	OISP-019	1 oder 2
Kabel mit Schnelltrennung (2 m)*	CABL-010	1 oder 2
Kabel mit Schnelltrennung (5 m)*	CABL-013	1 oder 2
PNEUMATIK-ZUBEHÖR		
Sicherheitsventil (imp.)	OFSV-001	1
Sicherheitsventil (metr.)	OFSV-004	1
Dichtungssatz, Standard	SLKT-040	1
Dichtungssatz, Viton®	SLKT-040V	1

*Sensor und Kabel bitte separat bestellen

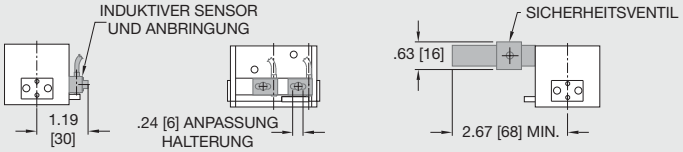

PARALLELGREIFER RP-15M MIT DOPPELKEILANTRIEB

Technische Daten	RP-15	RP-15M
Nom. Greifkraft F bei 7 bar	70 lbs.	311 N
Hub	.50 in.	12.7 mm
Gewicht	1.25 lbs.	0.57 Kg
Betriebsdruck min./max.	40-100 psi	3-7 bar
Zylinderdurchmesser	1.25 in.	31.8 mm
Luftverbrauch/Zyklus	0.300 in³	4.9 cm³
Betriebstemperatur min./max.		
Standarddichtungen	-30°~180° F	-35°~80° C
Viton®-Dichtungen	-20°~300° F	-30°~150° C
Schließ-/Öffnungszeit	0.20 sec.	0.20 sec.
Absolute Genauigkeit	±0.002 in.	±0.05 mm
Wiederholgenauigkeit	±0.001 in.	±0.03 mm
Betätigungsventil	4/2-Wege	

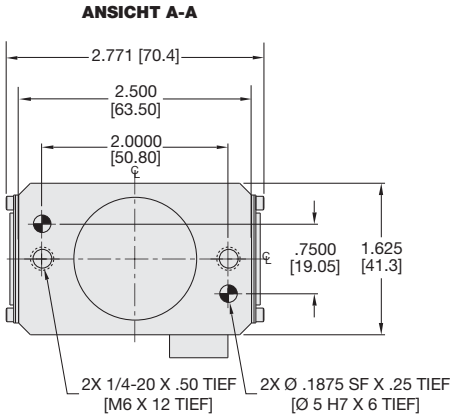

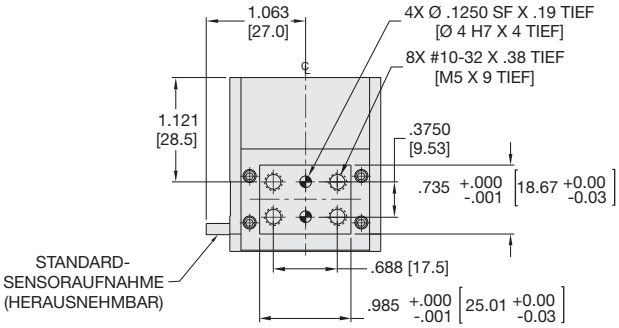

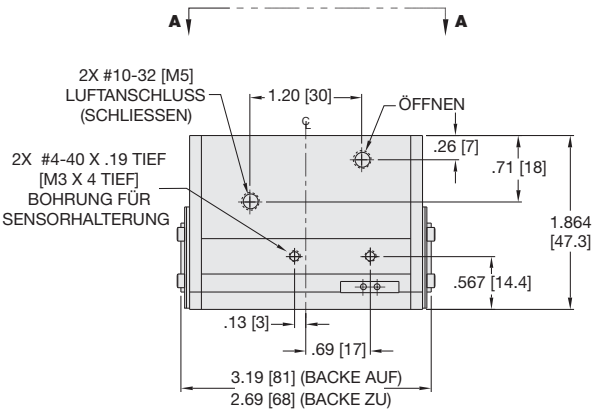

WENN NICHT ANDERS ANGEGEBEN, GELTEN DIE UNTEN AUFGEFÜHRTEN TOLERANZEN

Abmessungen symmetrisch zur Mittellinie	ISO-Methode	Alle Passbohrungen Slip Fit Lagetoleranz ±.0005" oder [±.013mm]	Gewindesteigung metrische Gewinde	USA [Inch]	Metrisch [mm]
				0.00 = ± .01 0.000 = ± .005 0.0000 = ± .0005	[0.] = [± .25] [0.0] = [± .13] [0.00] = [± .013]

Belastungsdaten

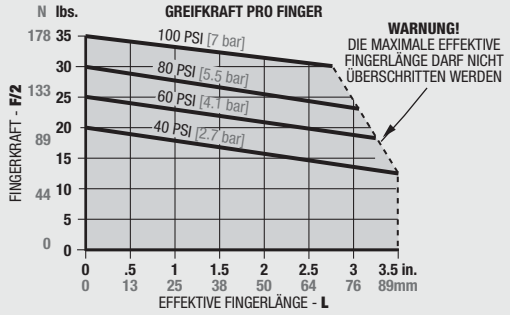

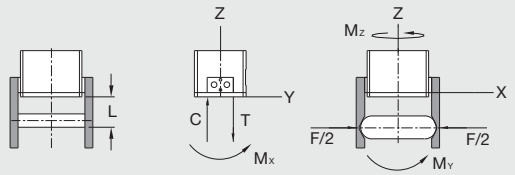

Maximalbelastung†	Statisch USA	Statisch Metrisch	Dynamisch USA	Dynamisch Metrisch
Max. Zugbelastung **T**	400 lbs.	1779 N	50 lbs.	222 N
Max. Druckbelastung **C**	750 lbs.	3336 N	50 lbs.	222 N
Max. Moment M_x	300 in.-lbs.	34 Nm	50 in.-lbs.	6 Nm
Max. Moment M_y	300 in.-lbs.	34 Nm	50 in.-lbs.	6 Nm
Max. Moment M_z	300 in.-lbs.	34 Nm	50 in.-lbs.	6 Nm

†Angaben/Fingerpaar, Max.-Werte nicht gleichzeitig anwenden

Bestellbeispiel: (Zubehör bitte separat bestellen)

GRUNDMODELL — VITON®-DICHTUNGEN

RP-15 M - V

METRISCH

SENSOREN	BESTELLNR.	ANZ./EINHEIT
Halterung für 2 Sensoren	OSMK-003	1
Induktiver Sensor (NPN), mit Schnelltrennung*	OISN-019	1 oder 2
Induktiver Sensor (PNP), mit Schnelltrennung*	OISP-019	1 oder 2
Kabel mit Schnelltrennung (2 m)*	CABL-010	1 oder 2
Kabel mit Schnelltrennung (5 m)*	CABL-013	1 oder 2
PNEUMATIK-ZUBEHÖR		
Sicherheitsventil (imp.)	OFSV-001	1
Sicherheitsventil (metr.)	OFSV-004	1
Dichtungssatz, Standard	SLKT-041	1
Dichtungssatz, Viton®	SLKT-041V	1

*Sensor und Kabel bitte separat bestellen

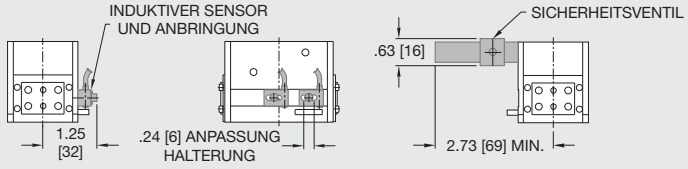

PARALLELGREIFER RP-17M MIT DOPPELKEILANTRIEB

Technische Daten	RP-17	RP-17M
Nom. Greifkraft F bei 7 bar	220 lbs.	979 N
Hub	.75 in.	19.1 mm
Gewicht	2.2 lbs.	1.0 Kg
Betriebsdruck min./max.	40-100 psi	3-7 bar
Zylinderdurchmesser	1.813 in.	46.1 mm
Luftverbrauch/Zyklus	1.400 in³	22.9 cm³
Betriebstemperatur min./max.		
Standarddichtungen	-30°~180° F	-35°~80° C
Viton®-Dichtungen	-20°~300° F	-30°~150° C
Schließ-/Öffnungszeit	0.18 sec.	0.18 sec.
Absolute Genauigkeit	±0.003 in.	±0.08 mm
Wiederholgenauigkeit	±0.001 in.	±0.03 mm
Betätigungsventil	4/2-Wege	

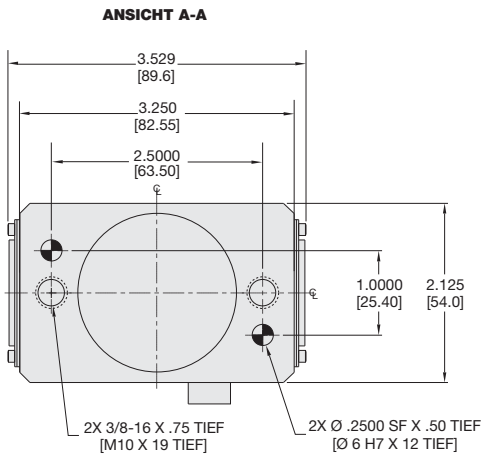

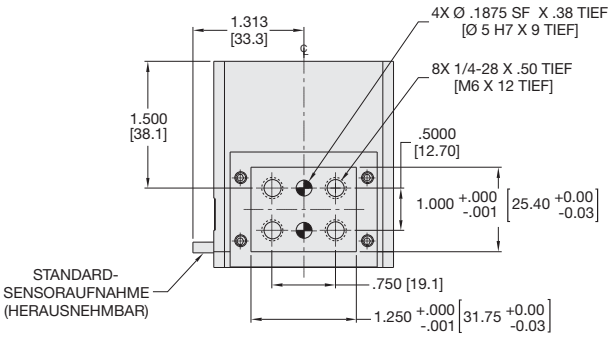

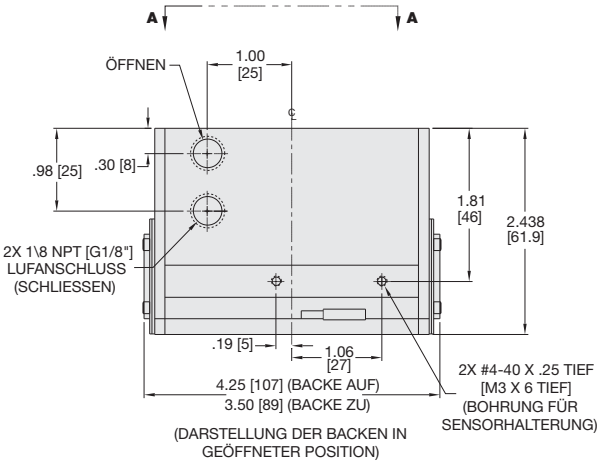

WENN NICHT ANDERS ANGEGEBEN, GELTEN DIE UNTEN AUFGEFÜHRTEN TOLERANZEN

Abmessungen symmetrisch zur Mittellinie	ISO-Methode	Alle Passbohrungen Slip Fit Lagetoleranz ±.0005" oder [±.013mm]	Gewindesteigung metrische Gewinde	USA [Inch]	Metrisch [mm]
				0.00 = ± .01 0.000 = ± .005 0.0000 = ± .0005	[0.] = [± .25] [0.0] = [± .13] [0.00] = [± .013]

Belastungsdaten

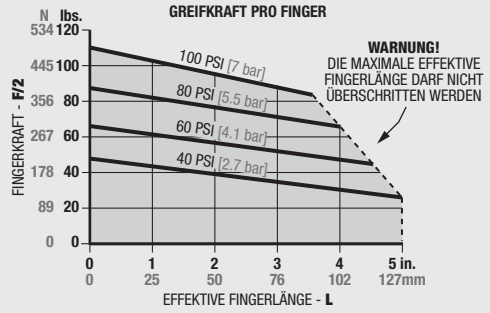

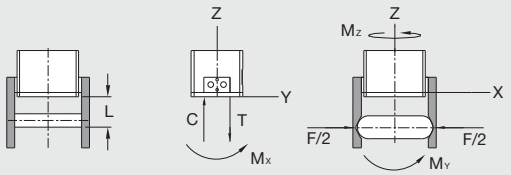

Maximalbelastung†	Statisch USA	Statisch Metrisch	Dynamisch USA	Dynamisch Metrisch
Max. Zugbelastung **T**	750 lbs.	3336 N	100 lbs.	445 N
Max. Druckbelastung **C**	1500 lbs.	6672 N	100 lbs.	445 N
Max. Moment M_x	750 in.-lbs.	85 Nm	125 in.-lbs.	14 Nm
Max. Moment M_y	750 in.-lbs.	85 Nm	125 in.-lbs.	14 Nm
Max. Moment M_z	750 in.-lbs.	85 Nm	125 in.-lbs.	14 Nm

†Angaben/Fingerpaar, Max.-Werte nicht gleichzeitig anwenden

Bestellbeispiel: (Zubehör bitte separat bestellen)

GRUNDMODELL — VITON®-DICHTUNGEN

RP-17 M - V

METRISCH

SENSOREN	BESTELL-NR.	ANZ./EINHEIT
Halterung für 2 Sensoren	OSMK-072	1
Induktiver Sensor (NPN), mit Schnelltrennung*	OISN-011	1 oder 2
Induktiver Sensor (PNP), mit Schnelltrennung*	OISP-011	1 oder 2
Kabel mit Schnelltrennung (2 m)*	CABL-010	1 oder 2
Kabel mit Schnelltrennung (5 m)*	CABL-013	1 oder 2
PNEUMATIK-ZUBEHÖR		
Sicherheitsventil (imp.)	OFSV-002	1
Sicherheitsventil (metr.)	OFSV-005	1
Dichtungssatz, Standard	SLKT-042	1
Dichtungssatz, Viton®	SLKT-042V	1

*Sensor und Kabel bitte separat bestellen

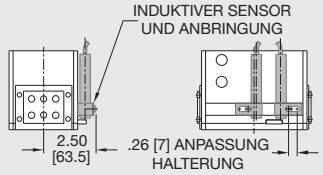

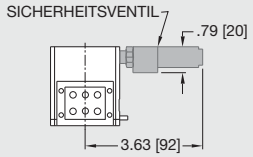

PARALLELGREIFER RP-18M MIT DOPPELKEILANTRIEB

Technische Daten	RP-18	RP-18M
Nom. Greifkraft F bei 7 bar	400 lbs.	1779 N
Hub	.1.25 in.	31.8 mm
Gewicht	7.7 lbs.	3.5 Kg
Betriebsdruck min./max.	40-100 psi	3-7 bar
Zylinderdurchmesser	2.500 in.	63.5 mm
Luftverbrauch/Zyklus	4.400 in³	72.1 cm³
Betriebstemperatur min./max.		
Standarddichtungen	-30°~180° F	-35°~80° C
Viton®-Dichtungen	-20°~300° F	-30°~150° C
Schließ-/Öffnungszeit	0.22 sec.	0.22 sec.
Absolute Genauigkeit	±0.003 in.	±0.08 mm
Wiederholgenauigkeit	±0.001 in.	±0.03 mm
Betätigungsventil	4/2-Wege	

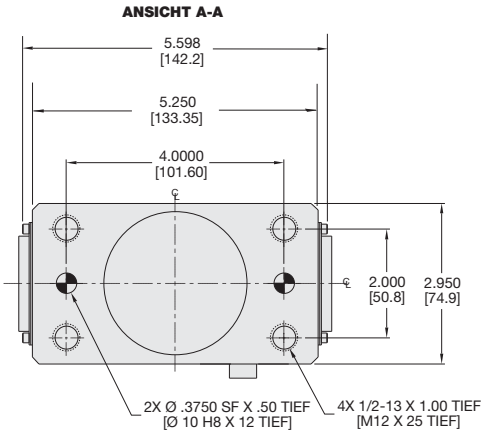

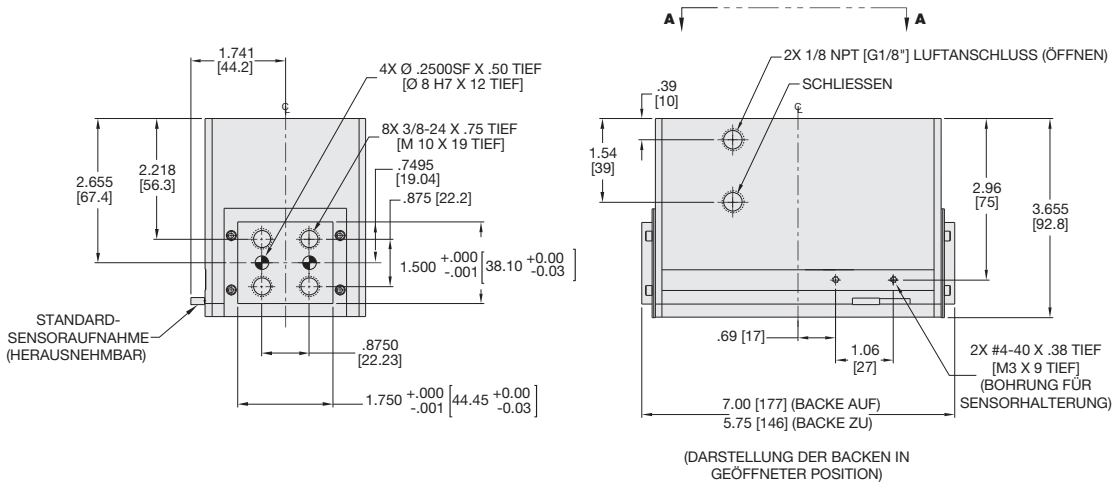

WENN NICHT ANDERS ANGEGEBEN, GELTEN DIE UNTEN AUFGEFÜHRTEN TOLERANZEN

Abmessungen symmetrisch zur Mittellinie	ISO-Methode	Alle Passbohrungen Slip Fit Lagetoleranz ±.0005" oder [±.013mm]	Gewindesteigung metrische Gewinde	USA [Inch]	Metrisch [mm]
				0.00 = ±.01 0.000 = ±.005 0.0000 = ±.0005	[0.] = [±.25] [0.0] = [±.13] [0.00] = [±.013]

Belastungsdaten

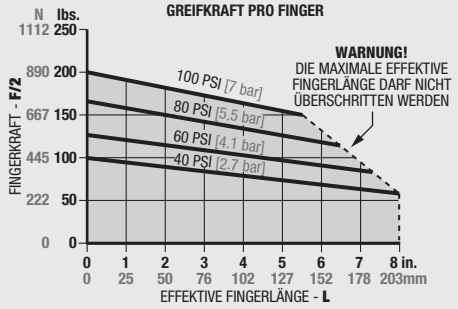

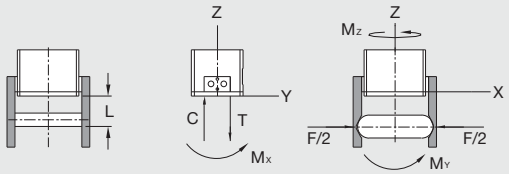

Maximalbelastung†	Statisch USA	Statisch Metrisch	Dynamisch USA	Dynamisch Metrisch
Max. Zugbelastung **T**	1500 lbs.	6672 N	250 lbs.	1112 N
Max. Druckbelastung **C**	3000 lbs.	13345 N	250 lbs.	1112 N
Max. Moment M_x	1500 in.-lbs.	170 Nm	250 in.-lbs.	28 Nm
Max. Moment M_y	1500 in.-lbs.	170 Nm	250 in.-lbs.	28 Nm
Max. Moment M_z	1500 in.-lbs.	170 Nm	250 in.-lbs.	28 Nm

†Angaben/Fingerpaar, Max.-Werte nicht gleichzeitig anwenden

Bestellbeispiel: (Zubehör bitte separat bestellen)

GRUNDMODELL — VITON®-DICHTUNGEN

RP-18 M - V

METRISCH

SENSOREN	BESTELL-NR.	ANZ./EINHEIT
Halterung für 2 Sensoren	OSMK-072	1
Induktiver Sensor (NPN), mit Schnelltrennung*	OISN-011	1 oder 2
Induktiver Sensor (PNP), mit Schnelltrennung*	OISP-011	1 oder 2
Kabel mit Schnelltrennung (2 m)*	CABL-010	1 oder 2
Kabel mit Schnelltrennung (5 m)*	CABL-013	1 oder 2
PNEUMATIK-ZUBEHÖR		
Sicherheitsventil (imp.)	OFSV-002	1
Sicherheitsventil (metr.)	OFSV-005	1
Dichtungssatz, Standard	SLKT-043	1
Dichtungssatz, Viton®	SLKT-043V	1

*Sensor und Kabel bitte separat bestellen

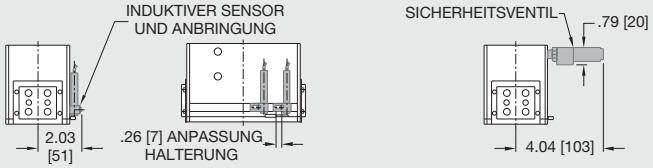

PARALLELGREIFER RP-19M MIT DOPPELKEILANTRIEB

Technische Daten	RP-19	RP-19M
Nom. Greifkraft F bei 7 bar	600 lbs.	2669 N
Hub	2.00 in.	50.8 mm
Gewicht	21 lbs.	9.5 Kg
Betriebsdruck min./max.	40-100 psi	3-7 bar
Zylinderdurchmesser	3.500 in.	88.9 mm
Luftverbrauch/Zyklus	9.600 in³	157.3 cm³
Betriebstemperatur min./max.		
Standarddichtungen	-30°~180° F	-35°~80° C
Viton®-Dichtungen	-20°~300° F	-30°~150° C
Schließ-/Öffnungszeit	0.50 sec.	0.50 sec.
Absolute Genauigkeit	±0.003 in.	±0.08 mm
Wiederholgenauigkeit	±0.001 in.	±0.03 mm
Betätigungsventil	4/2-Wege	

ANSICHT A-A

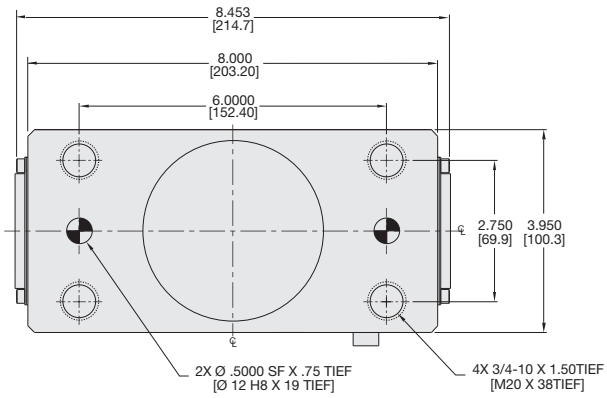

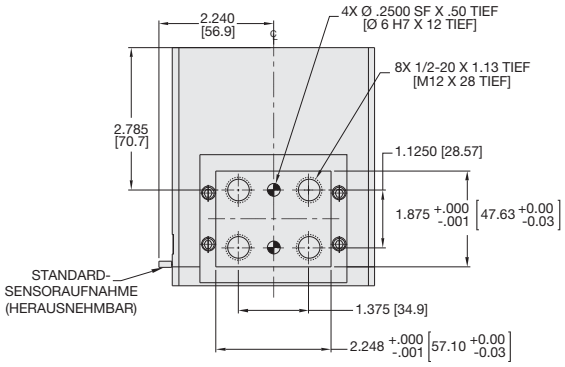

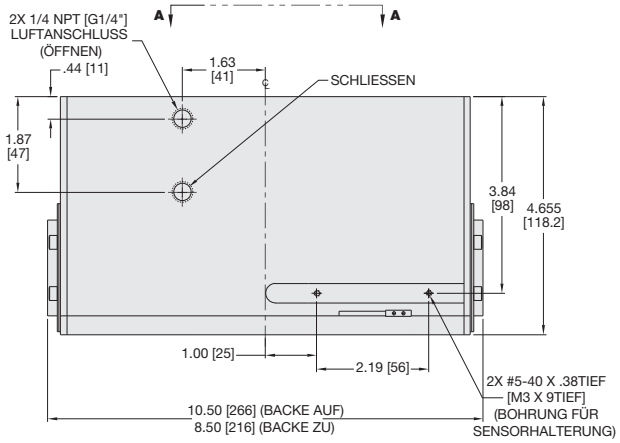

(DARSTELLUNG DER BACKEN IN GEÖFFNETER POSITION)

WENN NICHT ANDERS ANGEGEBEN, GELTEN DIE UNTEN AUFGEFÜHRTEN TOLERANZEN

Abmessungen symmetrisch zur Mittellinie	ISO-Methode	Alle Passbohrungen Slip Fit Lagetoleranz ±.0005" oder [±.013mm]	Gewindesteigung metrische Gewinde	USA [Inch]	Metrisch [mm]
				0.00 = ±.01 0.000 = ±.005 0.0000 = ±.0005	[0.] = [±.25] [0.0] = [±.13] [0.00] = [±.013]

Belastungsdaten

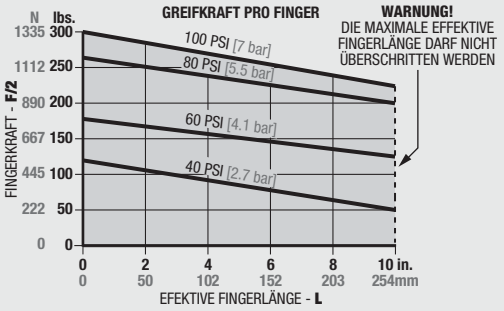

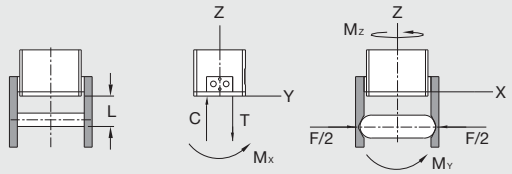

Bestellbeispiel: (Zubehör bitte separat bestellen)

GRUNDMODELL — VITON®-DICHTUNGEN

RP-19 M - V

METRISCH

SENSOREN	BESTELL-NR.	ANZ./EINHEIT
Halterung für 2 Sensoren	OSMK-073	1
Induktiver Sensor (NPN), mit Schnelltrennung*	OISN-011	1 oder 2
Induktiver Sensor (PNP), mit Schnelltrennung*	OISP-011	1 oder 2
Kabel mit Schnelltrennung (2 m)*	CABL-010	1 oder 2
Kabel mit Schnelltrennung (5 m)*	CABL-013	1 oder 2
PNEUMATIK-ZUBEHÖR		
Sicherheitsventil (imp.)	OFSV-003	1
Sicherheitsventil (metr.)	OFSV-006	1
Dichtungssatz, Standard	SLKT-044	1
Dichtungssatz, Viton®	SLKT-044V	1

*Sensor und Kabel bitte separat bestellen

Maximalbelastung†	Statisch USA	Statisch Metrisch	Dynamisch USA	Dynamisch Metrisch
Max. Zugbelastung **T**	3000 lbs.	13345 N	300 lbs.	1334 N
Max. Druckbelastung **C**	6000 lbs.	26689 N	300 lbs.	1334 N
Max. Moment M_x	5000 in.-lbs.	565 Nm	500 in.-lbs.	56 Nm
Max. Moment M_y	5000 in.-lbs.	565 Nm	500 in.-lbs.	56 Nm
Max. Moment M_z	5000 in.-lbs.	565 Nm	500 in.-lbs.	56 Nm

†Angaben/Fingerpaar, Max.-Werte nicht gleichzeitig anwenden

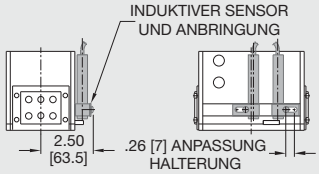

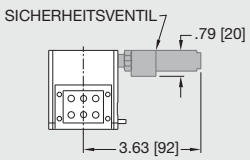

EXPLOSIONSZEICHNUNG RP-DOPPELKEIL-SERIE

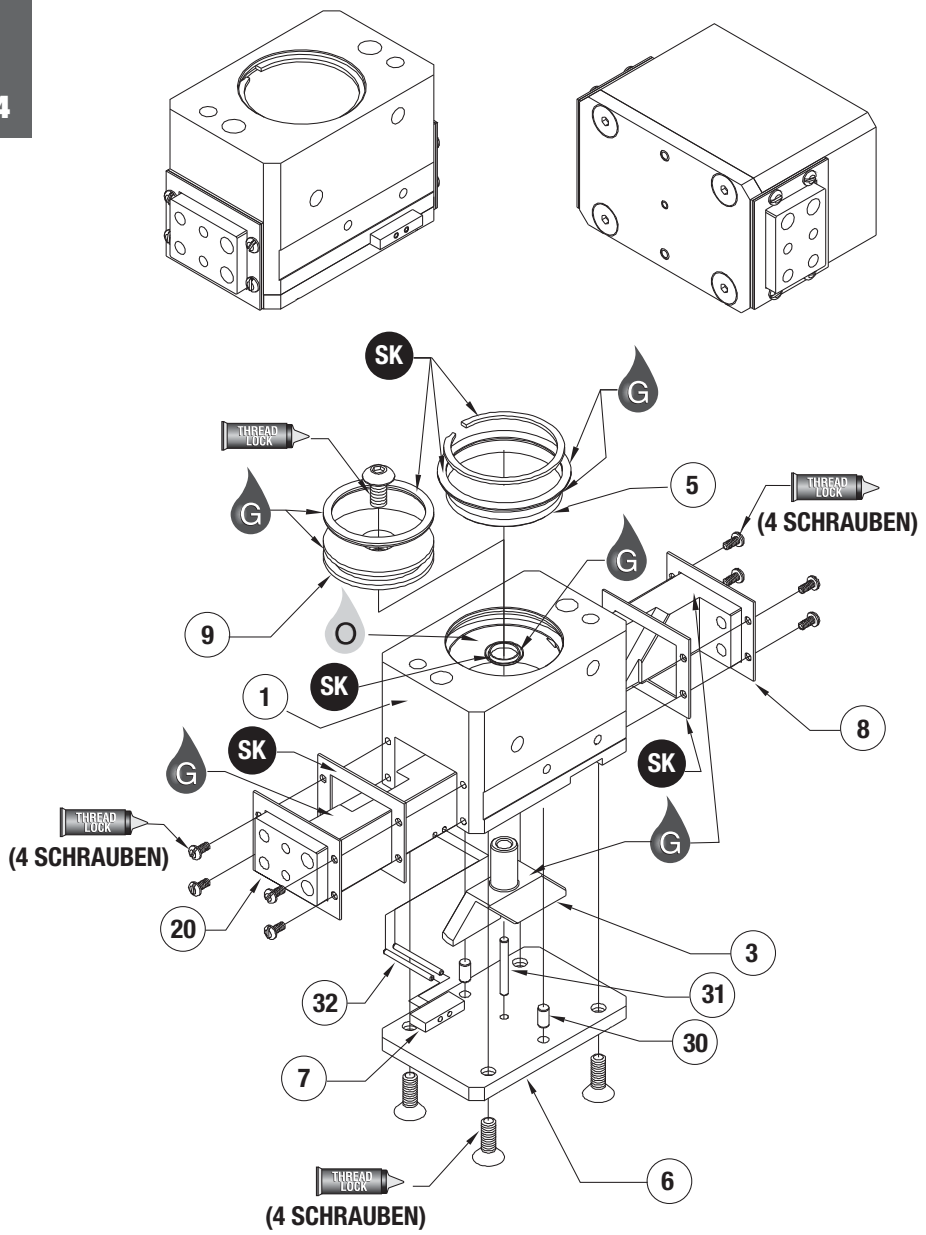

Pos.	Menge	Bezeichnung
01	1	Gehäuse
03	1	Schaft, Keil
05	1	Kappe
06	1	Platte, Boden
07	1	Schaltfahne
08	2	Platte, Dichtung
09	1	Kolben
20	2	Spannbacke, Schaltfahne vorhanden
30	2	Passstift
31	1	Passstift
32	2	Spannstift

ANM.: Eine komplette Liste der Ersatzteile mit Bestellnummern und Preisen erhalten Sie auf Anfrage.

Zusammenbau:
1) Dichtungen schmieren und einbauen.
2) Schaltfahne auf einer Backe montieren.
3) Keil, Schaft und Backen in Gehäuse einbauen.
4) Kolben in Gehäuse einbauen.
5) Kappe und Sicherungsring einbauen.
6) Bodenplatte an Gehäuse anbringen.

SK = Dichtungssatz-Bestellnummern siehe Produktdatenblätter

SK	THREAD LOCK	KRYTOX	O	G	GLUE	
Dichtungs-satz-Teile	Schrauben-sicherungspaste	Krytox™ Schmiermittel	Leichtes Maschinenöl	Fett auf Teflon® Basis	Super-kleber	Ansicht dritter Winkel

ZUSAMMENBAUZEICHNUNG RP-DOPPELKEIL-SERIE

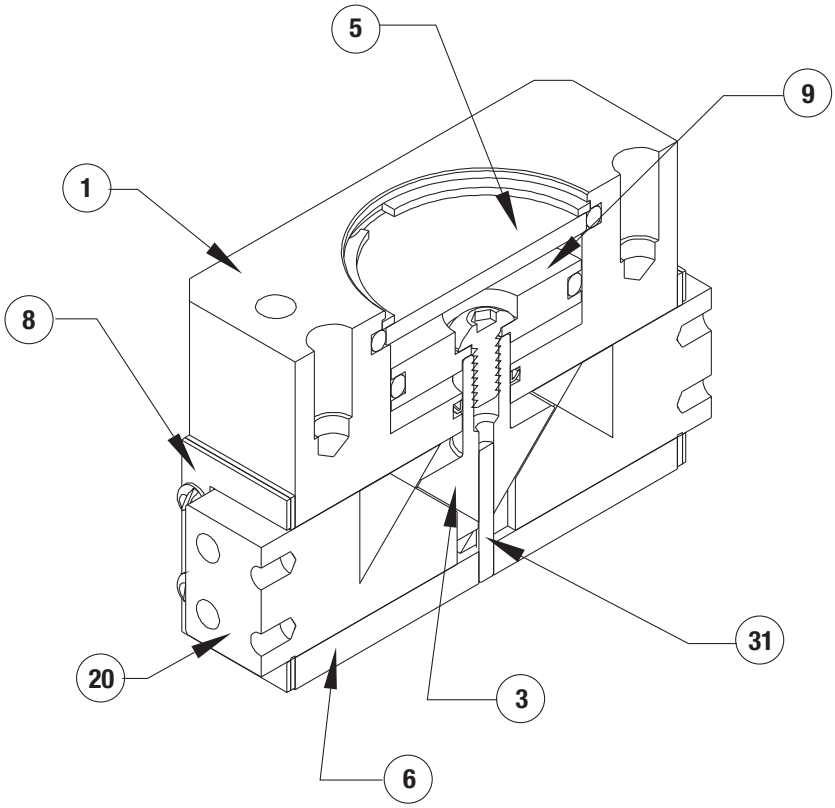

Pos.	Menge	Bezeichnung
01	1	Gehäuse
03	1	Schaft, Keil
05	1	Kappe
06	1	Platte, Boden
07	1	Schaltfahne
08	2	Platte, Dichtung
09	1	Kolben
20	2	Spannbacke, Schaltfahne vorhanden
30	2	Passstift
31	1	Passstift
32	2	Spannstift

ANM.: Eine komplette Liste der Ersatzteile mit Bestellnummern und Preisen erhalten Sie auf Anfrage.

ZUBEHÖRMONTAGE UND EINSTELLANWEISUNGEN

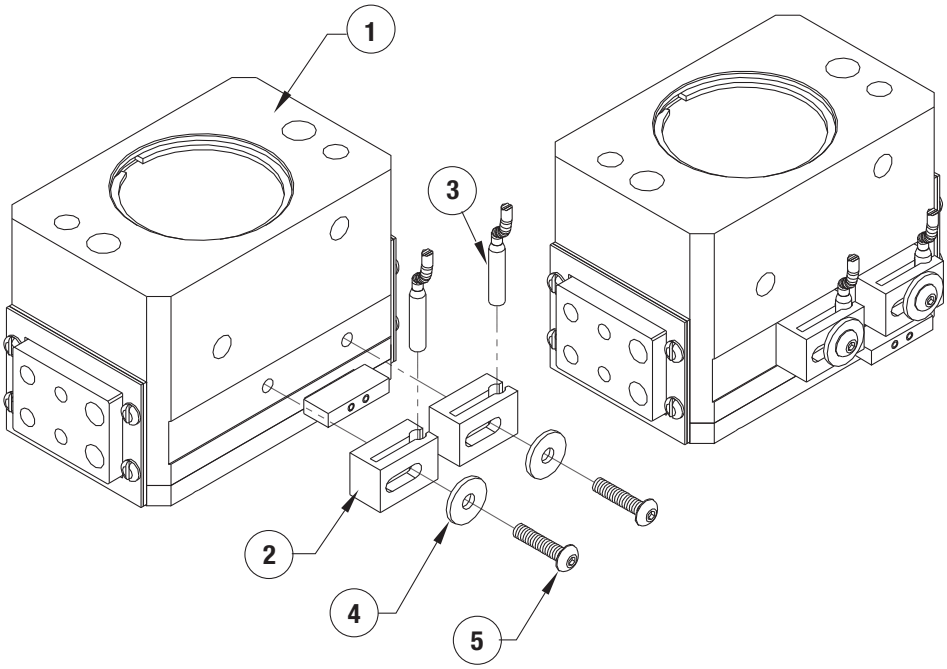

Montage
1. Sensoren wie dargestellt einbauen.
2. Auf gewünschte Hubende-Erkennung einstellen.